Extended reality in de techniek

Ewout Warringa

XR LEARNING
Maak het onzichtbare zichtbaar

Vechtdal College

Real life

Dit is het echte, fysieke wereld waarin wij leven

Augmented Reality

Legt digitale informatie over de echte wereld heen. Zoals graphics, video, geluid etc.

Mixed Reality

Hierbij wordt de volledige omgeving in kaart gebracht en mixed AR en VR met elkaar.

Virtual Reality

Dit is een volledige digitale wereld. Gebruiker is afgesloten van echte wereld

MICHAEL CRICHTON
SONNY BONO
Vince Flynn
CONTRACT ON THE PRESIDENT
le CARRÉ
TOM CLANCY'S OP-CENT
KEN FOLLETT
PAPER MONEY
HERMAN BRUSSELMANS
HEDEN BEN IK NUCH
Tom Clancy
The Teeth of the Tiger
BRIGHT SHARK
ROBERT D. BALLARD & TONY C
Clarissa Pinkola Estés, Ph.D.
Women Who Run With the Wol
Myths and Stories of the Wild Woman Arche
GLI SPECIALI DEL GIALLO MONDADORI
S. PALMER-M. R. RINEHART-C. WOOLRICH TRE CASI PER LE SIGNORINE OMI
MARBY · DER WEG ZU DEN MÜTTERN
KURT ANDERSEN
TURN OF THE CENTURY
HEADLINE
SUMMERS of the SISTERHOOD
ANN BRASHARES
THE SISTERHOOD OF THE TRAVELLING PANTS
ERNEST HEMINGWAY
Vol. 7 No. 2 Fall/Winter 1996
ERNEST HEMINGWAY Adeus às Armas
HISTORY & MEMORY
Vol. 7 No. 2 Fall/Winter 1996
SOPHIE KINSELLA

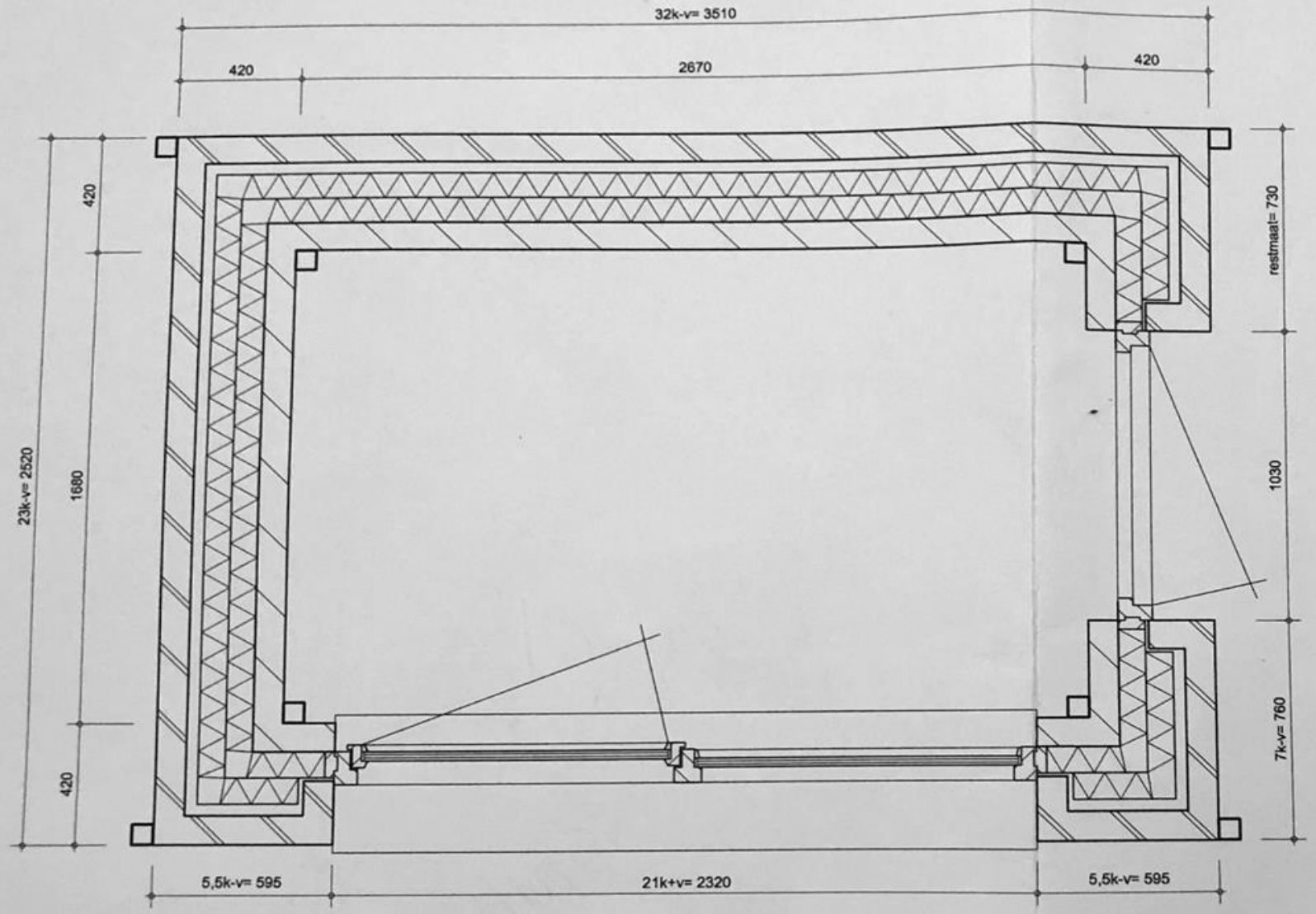

Plattegrond

Waalformaat 210 x 100 x 50 mm
Voeg 10 mm

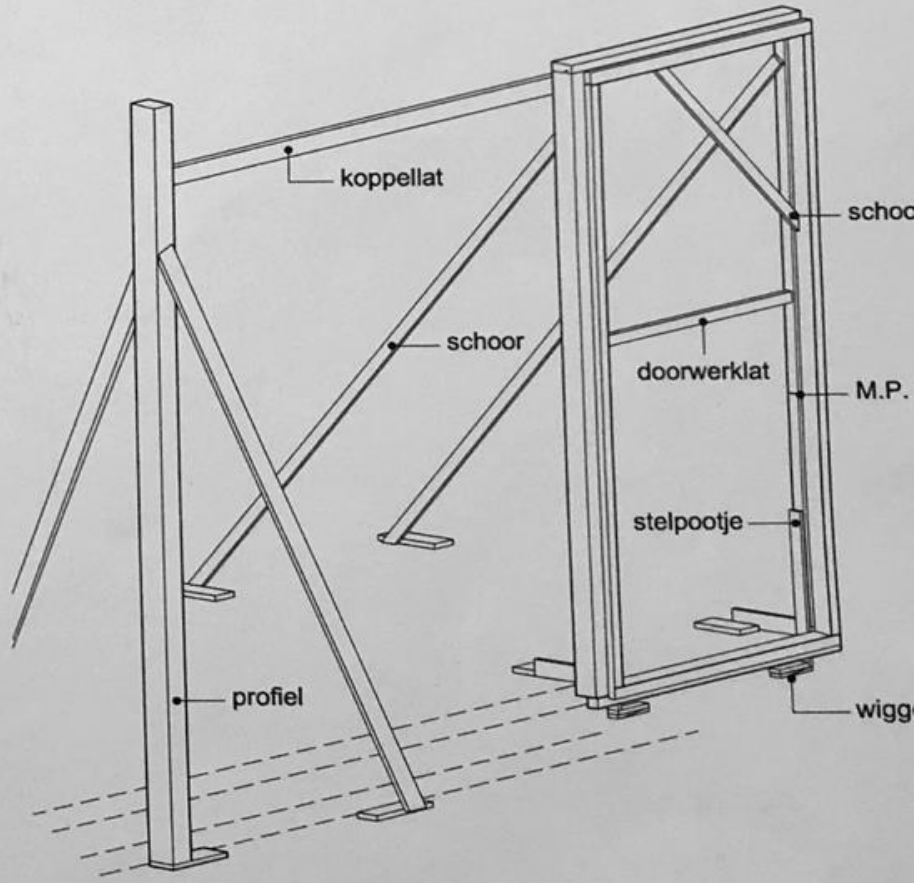

Projectie gesteld deurkozijn

Kozijn heeft de maat 1030 x 2400 en een standaard deur is 930 x 2300, zie bouwbesluit 2012

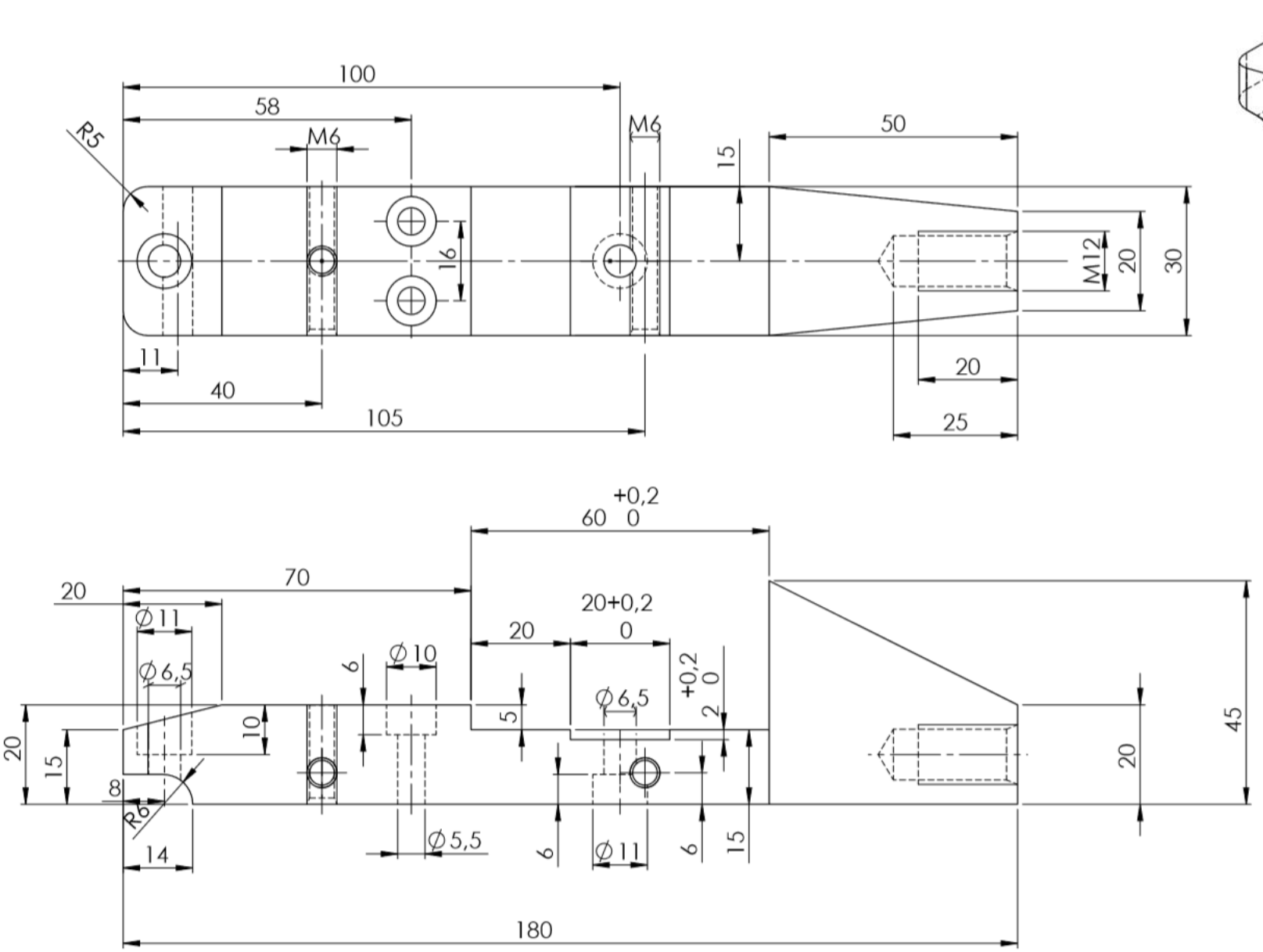
100
58
M6
M6
R5
15
50
16
M12
20
30
11
40
105
20
25
+0,2
60 0
70
20
20+0,2
0
Ø11
Ø6,5
Ø10
6
5
Ø6,5
+0,2
0
2
10
20
15
8
R6
14
Ø5,5
6
Ø11
6
15
20
45
180

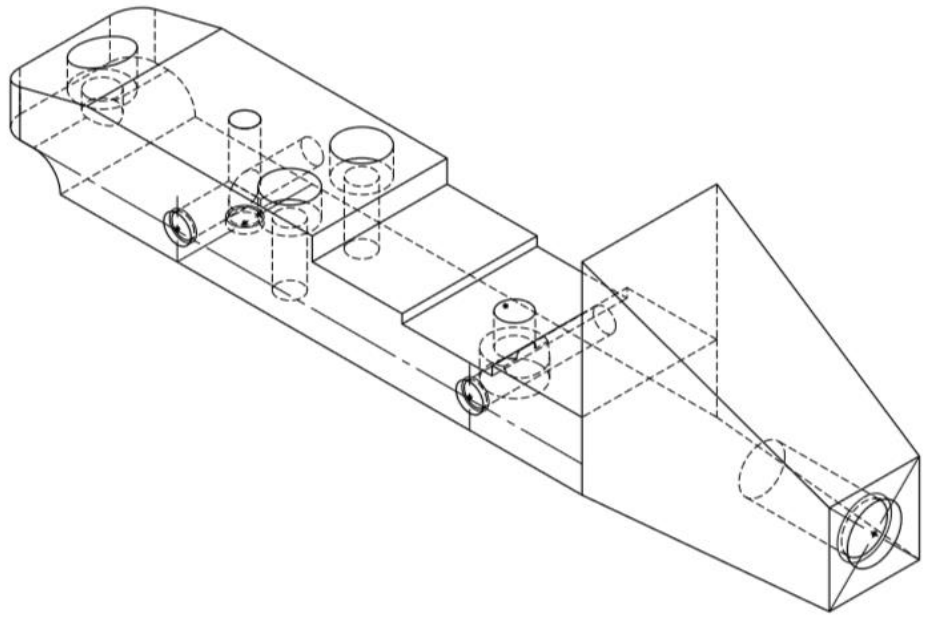

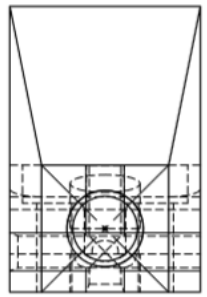

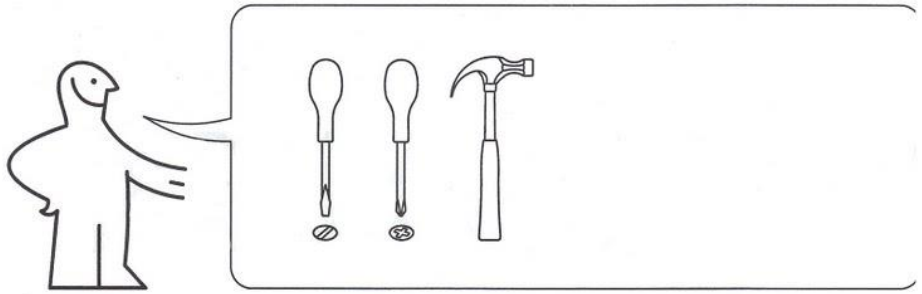

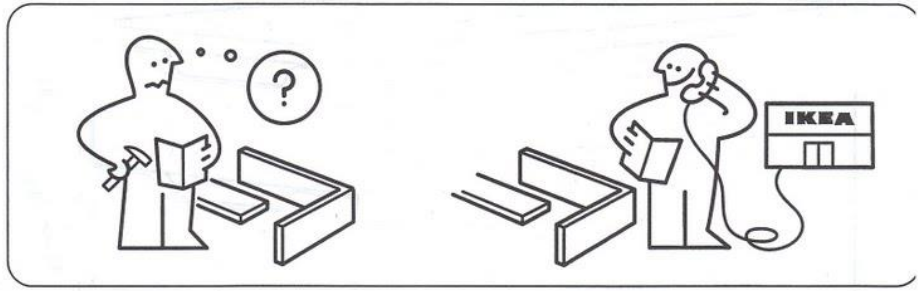
?
IKEA

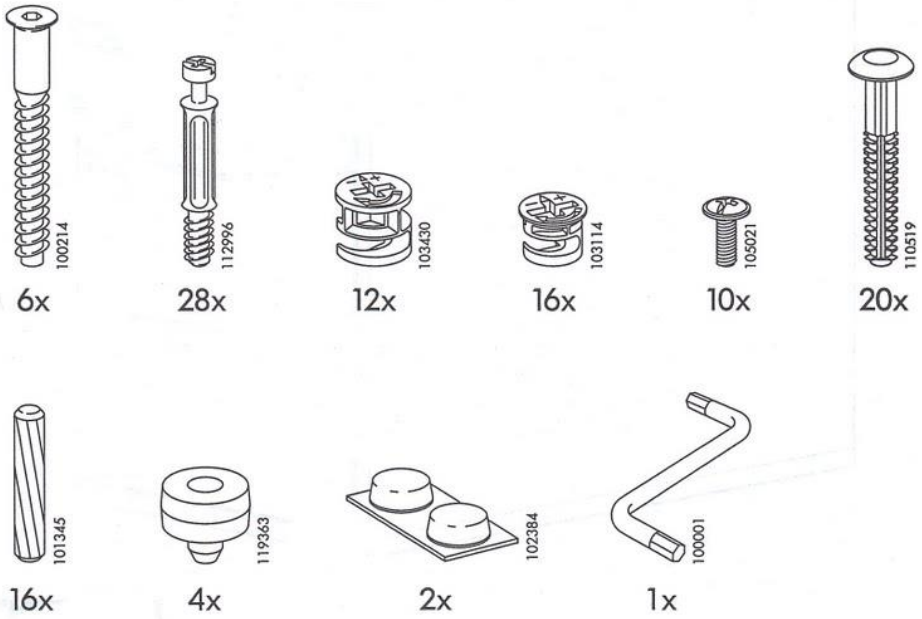
100214
6x
112996
28x
103430
12x
103114
16x
105021
10x
110519
20x
101345
16x
119363
4x
102384
2x
100001
1x

1

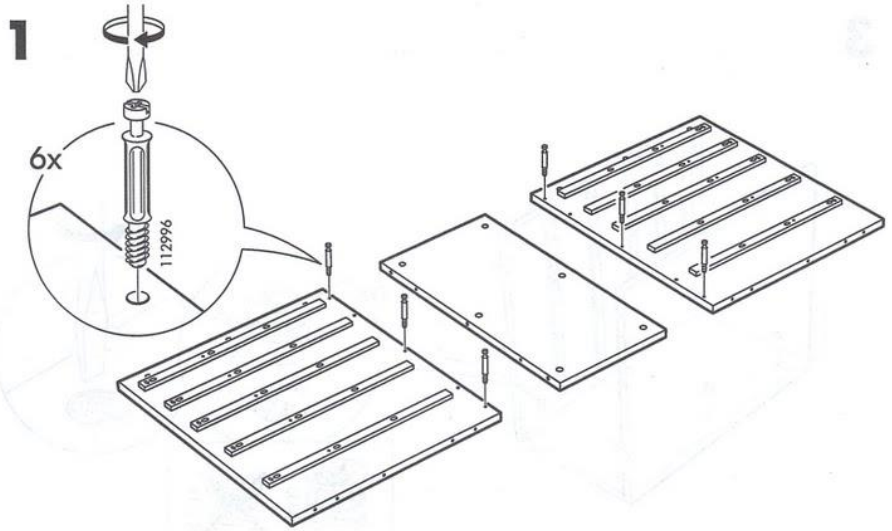
6x
112996

2

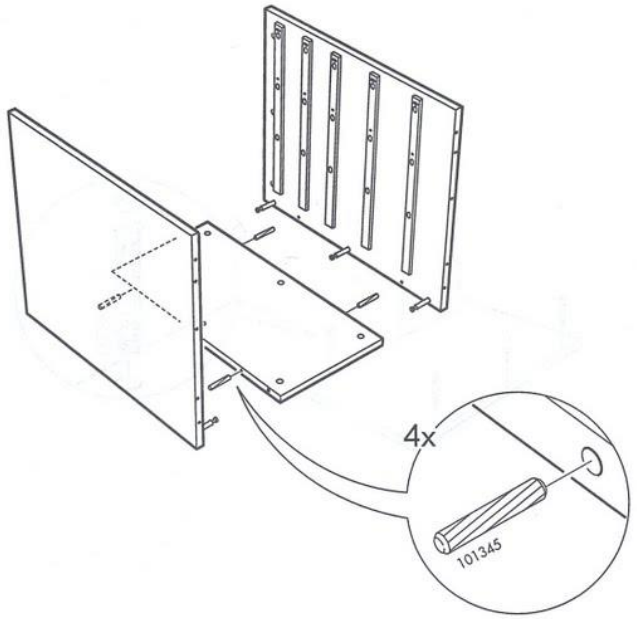
4x
101345

MARIO x 3
0007540
x22
LEVEL 1

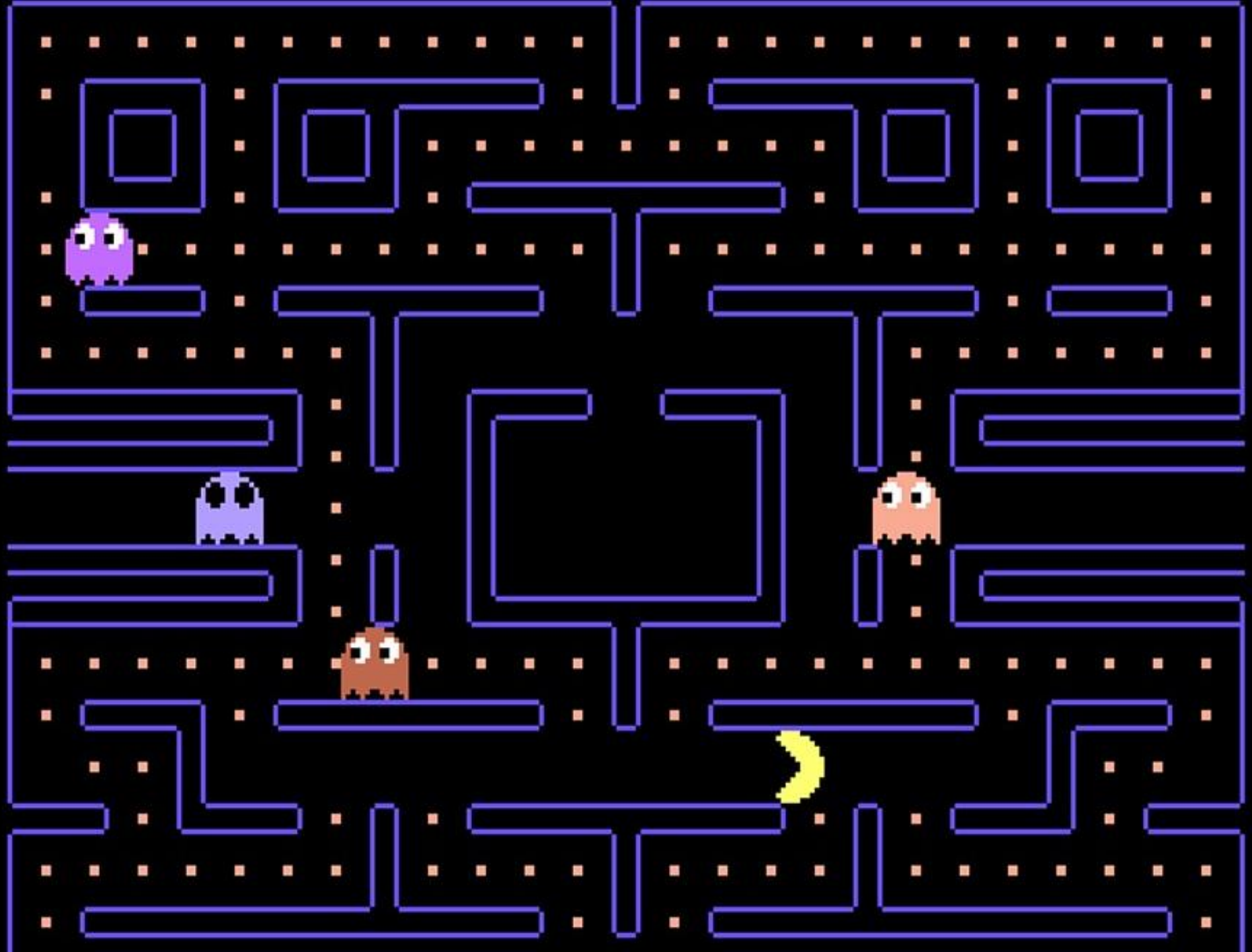

HiVision
SCANIA
HiVision
R580
LRR 736

SCANIA
R580
RLR 637

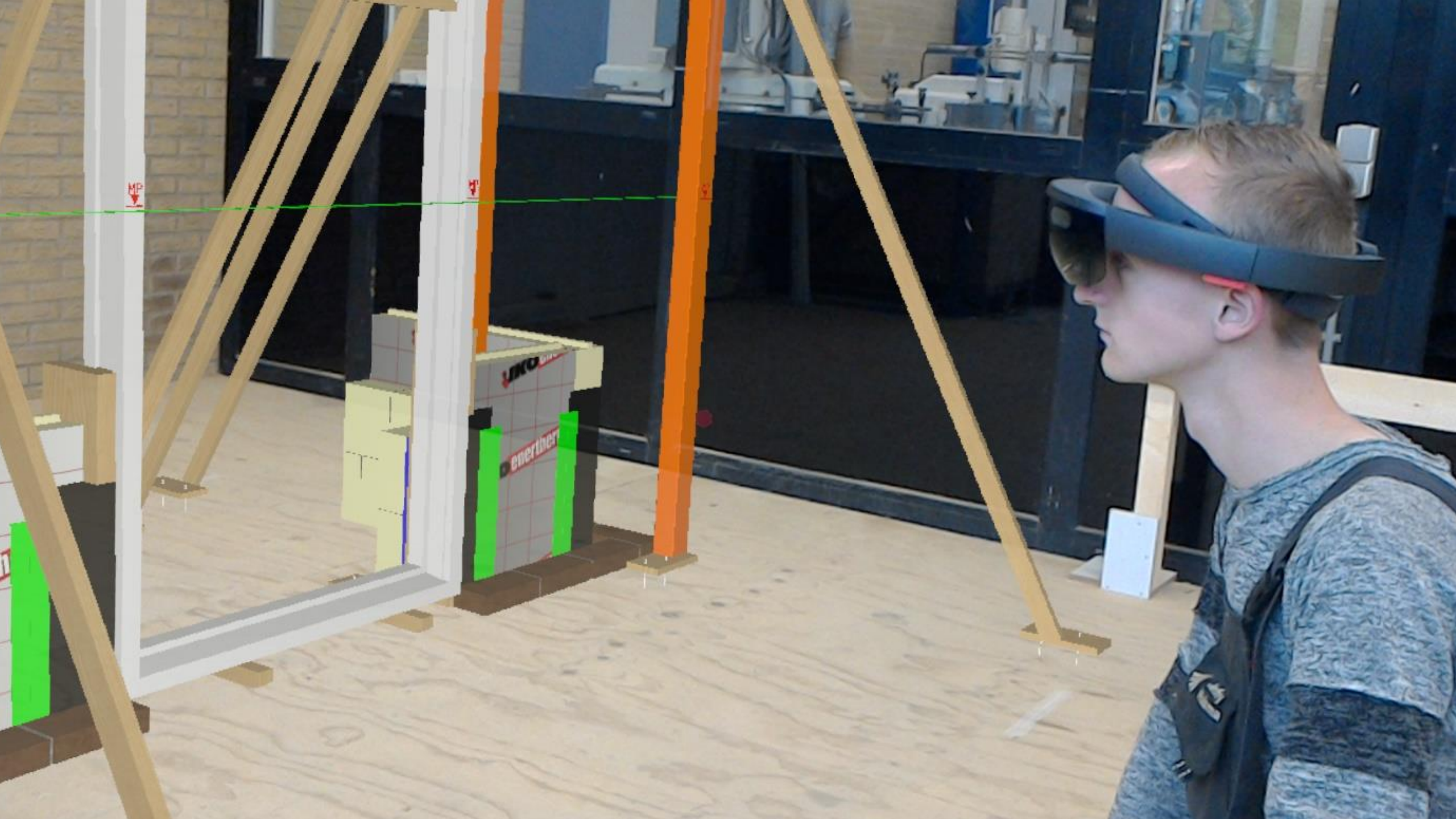

Advanced sensors

Transparent lenses

.

Holographic Processing Unit

Spatial sound

Vechtdal College
Plek van
betekenis
Vechtdal College
Hardenberg

Impact van extended reality?

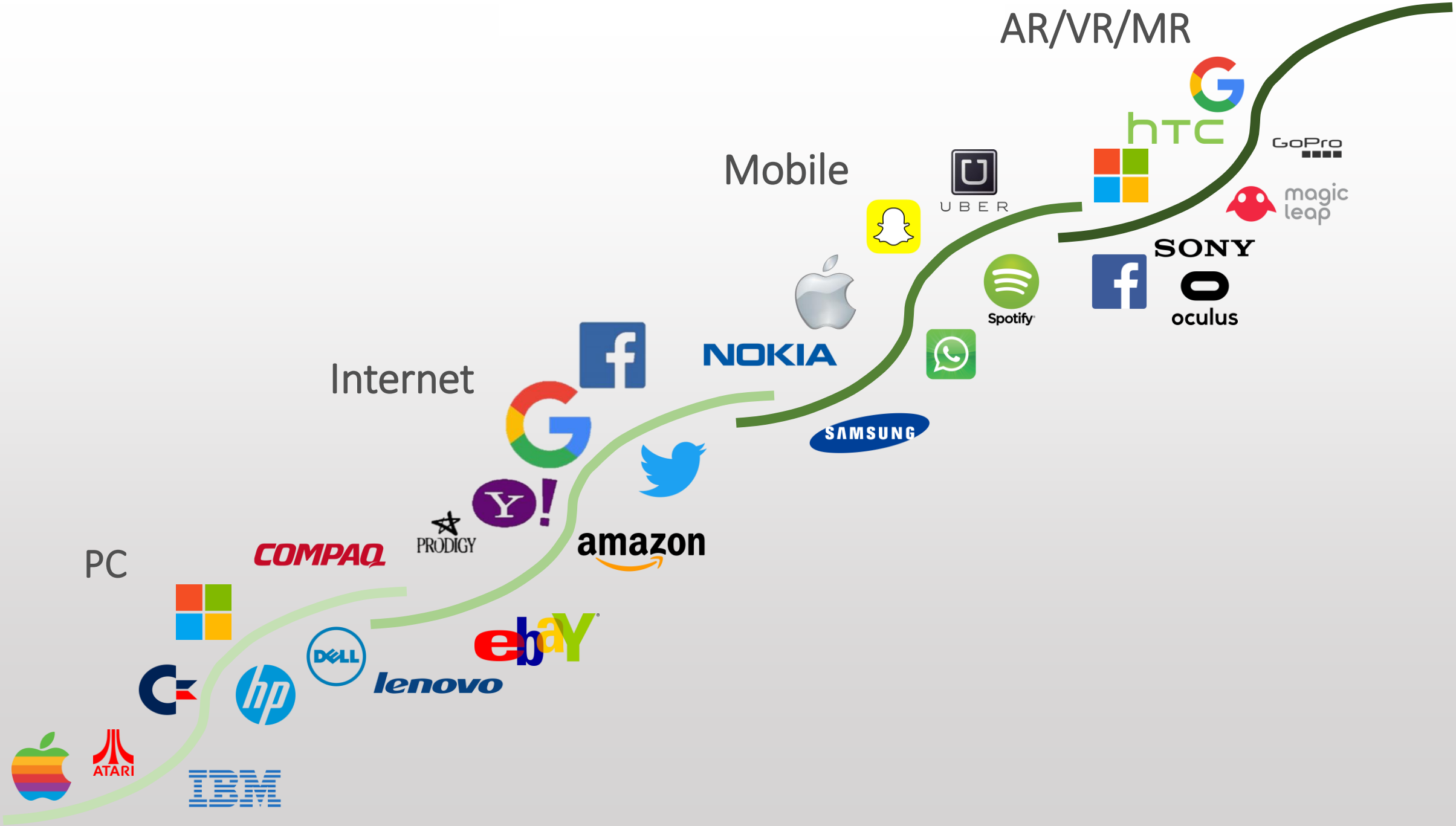
AR/VR/MR
Mobile
Internet
PC
UBER
NOKIA
SAMSUNG
Spotify
SONY
oculus
GoPro
magic leap
htc
amazon
PRODIGY
COMPAQ
DELL
lenovo
ebay
hp
ATARI
IBM

BONUS

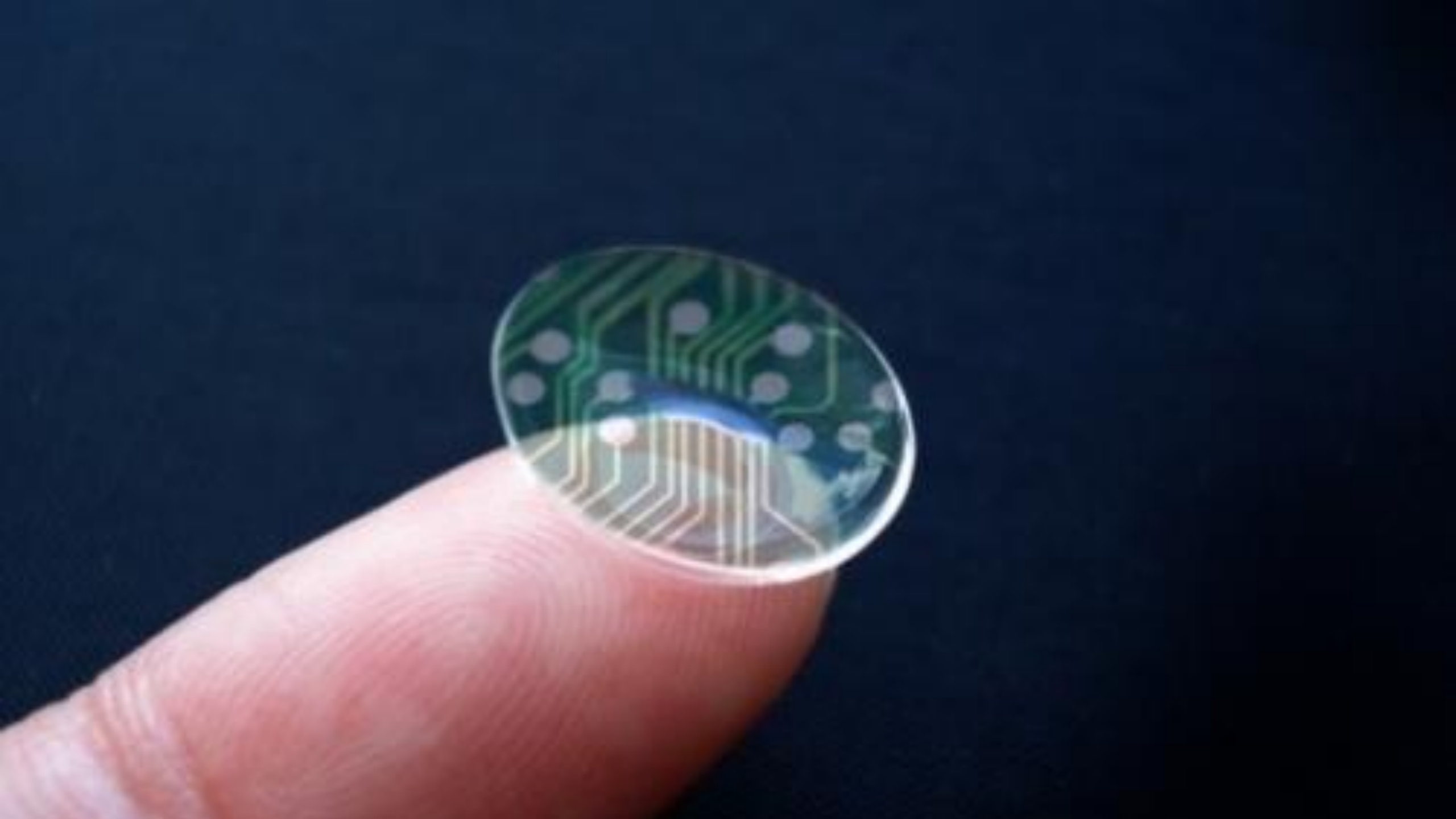

Smart contact lenses that take photos and record video could soon be a reality, Samsung patent suggests

- **Lenses have motion sensors, meaning different eye movements trigger actions**
- **Will feature a display unit and a hidden camera that can take videos and pictures**
- **Designed for augmented reality technology used by Snapchat or Pokemon Go**

By DIANNE APEN-SADLER FOR MAILONLINE
PUBLISHED: 17:06 BST, 5 August 2019 | **UPDATED:** 17:25 BST, 5 August 2019

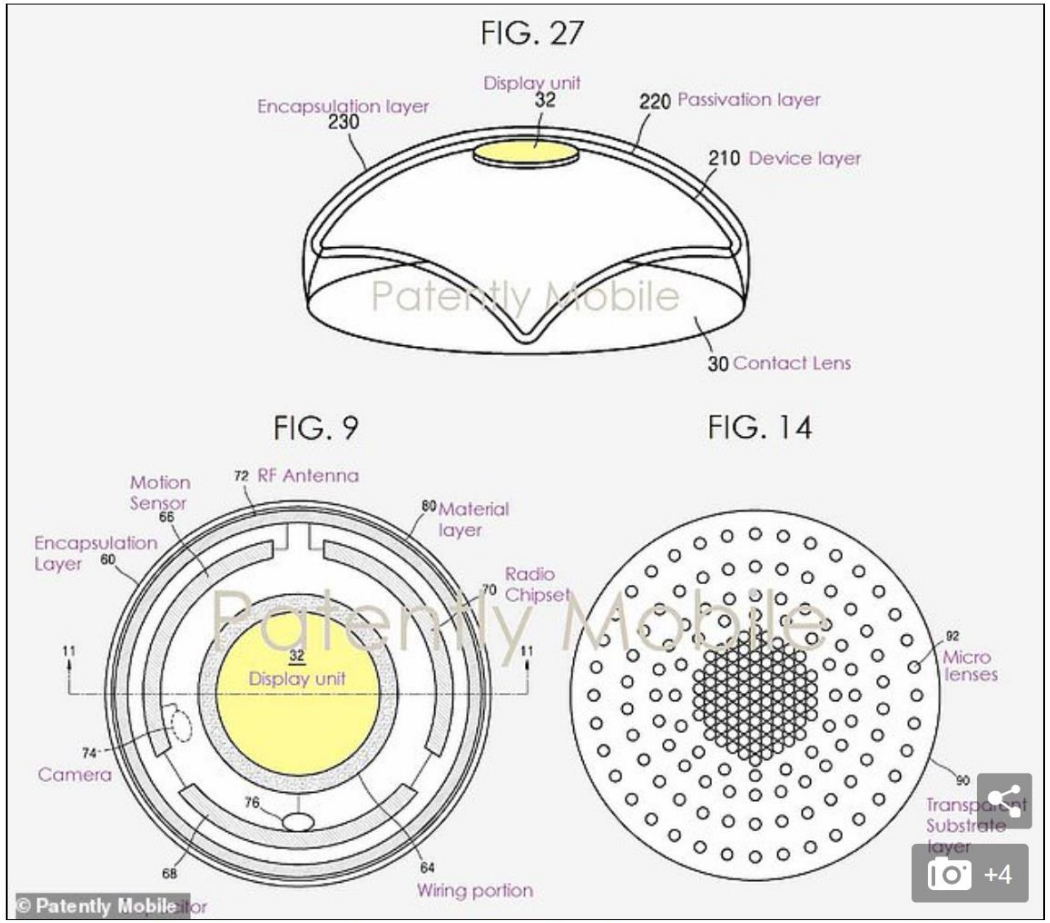

The lenses will also feature motion sensors, meaning different eye movements - such as blinking, or looking up - could trigger various actions

Het is geen rocket sience

Het is het betreden van de wereld van overmorgen

www.linkedin.com/in/ewoutwarringa

XR LEARNING
Maak het onzichtbare zichtbaar